Winlet 600

BUEN AMBIENTE DE TRABAJO >> MENOS DAÑO A LOS MATERIALES >> EMPLEADOS SATISFECHOS >> RESPALDOS FUERTES >> RÁPIDA INSALACIÓN...

Winlet 600 – nueva máquina revolucionaria de instalación de ventanas. El uso de robot ventana Winlet 600, puede rápidamente y dramáticamente mejorar la salud y seguridad en el trabajo. Winlet 600 puede levantar ventanas de hasta 600 kg se pueden levantar, fácil transporte e instalación, sin forzar la espalda. El resultado se verá en su objetivo final, ya que sus trabajadores serán más felices y más eficientes. Se reducirá el daño y la instalación es más rápida. Por lo que Winlet 600, es un robot ventana que cumple con las exigencias H&S y mejora la eficiencia

Por lo que Winlet 600, es un robot ventana que cumple con las exigencias H&S y mejora la eficiencia.

LEVANTA TODOS LOS PRODUCTOS A PRUEBA DE AIRE

Winlet 600 se puede adaptar fácilmente para levantar una amplia gama de materiales cambiando las ventosas. Esto hace que **Winlet 600** sea ideal para manejar:

- GRANITO
- HORMIGÓN
- PANELES SANDWICH
- PLACAS DE ACERO
- PLACAS DE MADERA
- AZULEJOS
- PUERTAS DE FUEGO

ALCANCE DIAGRAMA

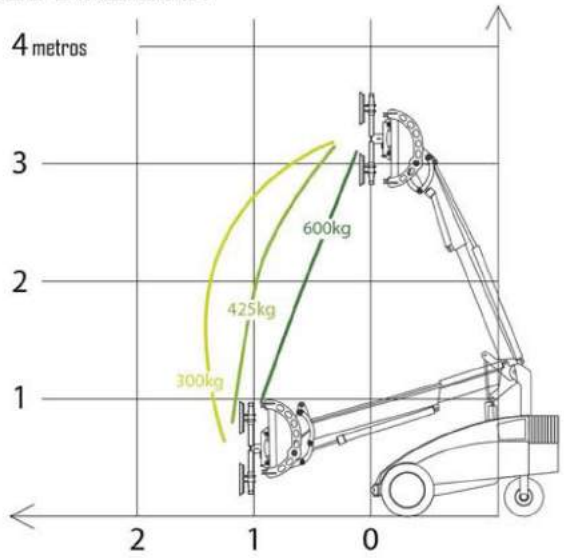

RECOGIDA Y LUGAR DIAGRAMA

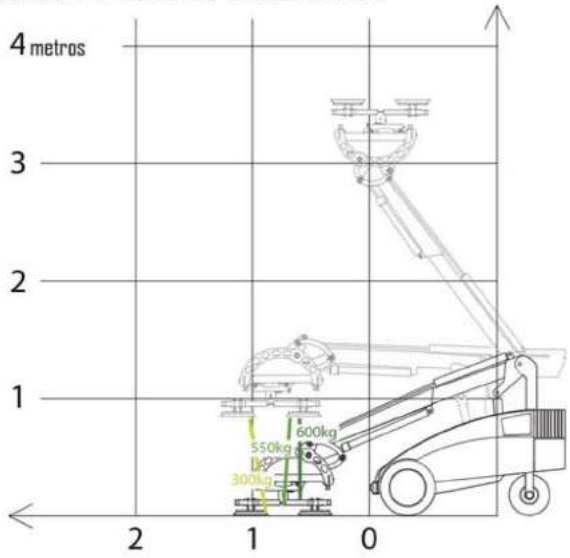

MÁXIMA CAPACIDAD - MÍNIMO ESPACIO

Winlet 600 combina la capacidad de elevación superior y llega con un diseño único y compacto. Sólo con Winlet 600, puede manejar los elementos pesados de hasta 600 kg con lo que se puede trabajar con terreno áspero y puertas estrechas. Debido a su diseño compacto, los espacios confinados tales como ascensores y balcones no son un problema para Winlet 600. El bajo peso de Winlet 600 hace que sea posible su uso en equipos de construcción pesados y no no se puede utilizar debido a la presión de la superficie.

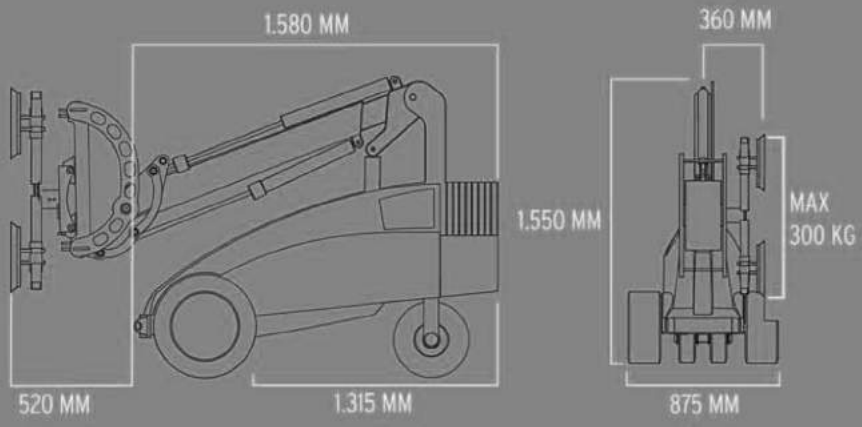

ESPECIFICACIONES

LONGUITUD EXTERNA	1.580 MM
ANCHURA EXTERIOR	875 MM
MAX. CAPACIDAD ELEVACIÓN	600 KG
MAX CARGA Y MAX. EXTENSIÓN	300 KG
MÁXIMA CAPACIDAD	300 KG
TOTAL PESO (excl. Contrapesos)	865 KG
TOTAL PESO (incl. contrapesos)	1.060 KG
MÍNIMA EXTENSION (para choques delantero ventosa)	600 MM
MÁXIMA EXTENSION (para choques delantero ventosa)	1.300 MM
MÁXIMA ALTURA (centro de la horquilla de elevación)	3.300 MM
LADO DESPLAZAMIENTO HIDRÁULICO	90 MM
ELEVACIÓN DEL BRAZO	190 MM
FUNCIÓN DE INCLINACIÓN	180 DEGREES
ROTACIÓN HIDRAULICA	360 DEGREES
VENTOSAS	4 X Ø385 MM
BATERIAS	2 X 95 AH

SUPERIOR CAPACIDAD Y SEGURIDAD

Panel de control con diseño de operador amistoso con botones integrados. Las lámparas de señales y claves de seguridad dobles de acción son a la vez en la configuración estándar en el **Winlet 600**. **Winlet 600** está equipado con un estado del sistema de control de sobrecarga que mide continuamente la carga de punto de las ruedas de dirección. Si el punto de carga está muy bajo el sistema cortará automáticamente bajo las funciones hidráulicas y sólo funcionará los cilindros hidráulicos para llevar la carga más cerca de la máquina.

ACCESORIOS

- CONECTOR RÁPIDO - en ventosas
- DOBLE RUEDA - para terreno difícil
- APOYO DE RUEDAS - para mayor estabilidad
- HORQUILLA Y GANCHO ELEVADOR
  - para elevar pallets o con correas
- ADAPTADOR CARRETILLA ELEVADORA
  - para uso manipulador telescópico o carretilla elevadora
- SOPORTE PARA GANCHO
  - para que la grúa pueda levantarlo.
- CONTROL REMOTO POR RADIO

Talleres Arteixo S.L.
Avenida Da Prensa, 60 (Pol Ind Sabón), 15140 Arteixo - A Coruña Teléfono: 981 63 30 06